部番	品　名	材　質	備　　考
1	トップ	SUS430	t1.0　No.4　仕上
2	トップ補強	ボンデ	t1.0
3	スノコ板	SUS430	t1.0　No.4　仕上
4	脚	SUS430	t1.0　φ38
5	アジャスト	SUS	

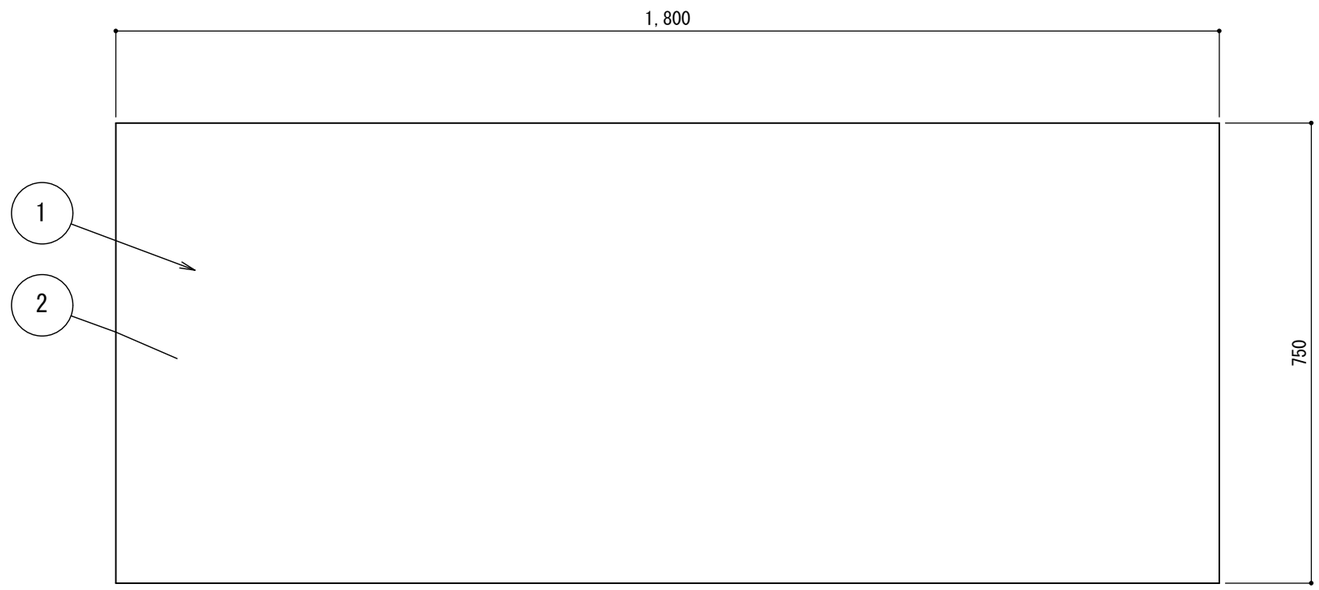

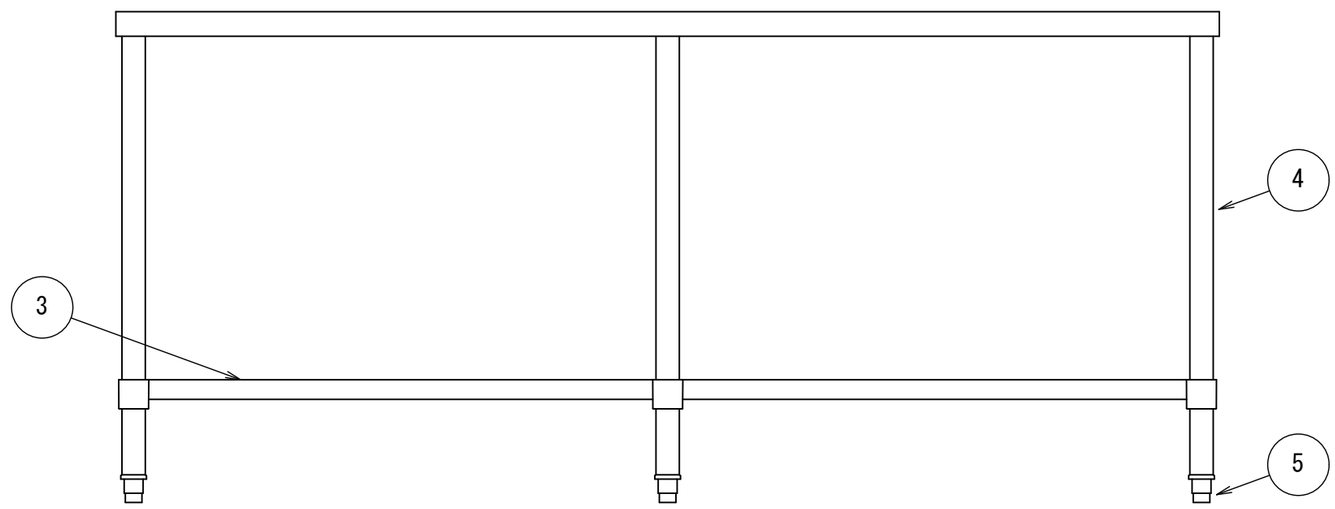

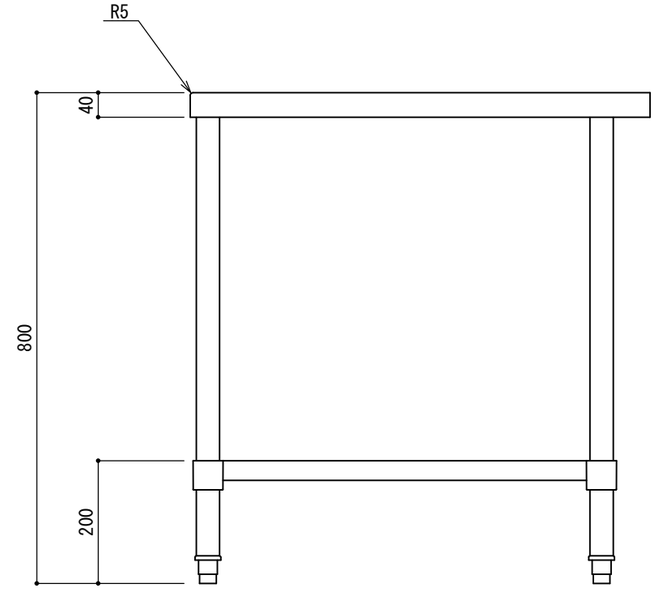

備考		訂正事項	年　月　日	担当
	1			
	2			
	3			
	4			

工事名		検図	設計	製図	印	縮尺 1/10
図面名	作業台 H-WT-1875A	株式会社樋　口 札幌市白石区菊水３条４丁目　tel 811-2150			平成　年　月　日	図番
寸　法	1800x750x800　台数					