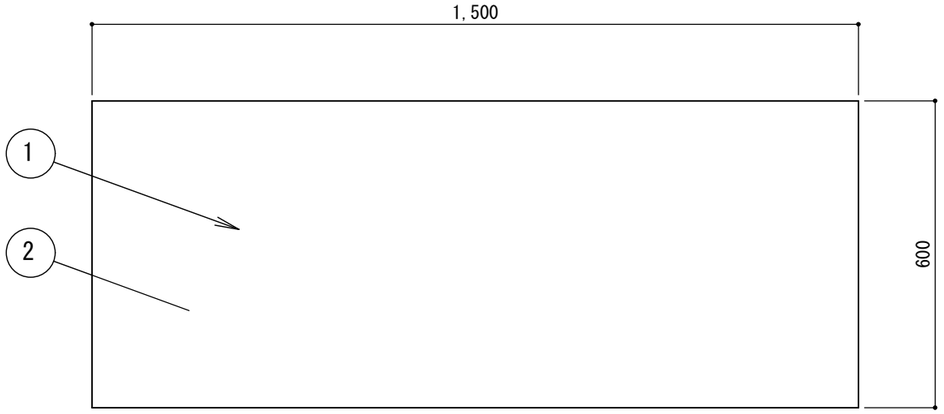

部番	品　名	材　質	備　　考
1	トップ	SUS430	t1.0　No.4　仕上
2	トップ補強	ボンデ	t1.0
3	引違戸	SUS430	t0.8　No.4　仕上
4	引戸取手	SUS304	
5	自在棚	SUS430	t0.8　No.4　仕上
6	本　体	SUS430	t0.8　No.4　仕上
7	アジャスト	SUS304	

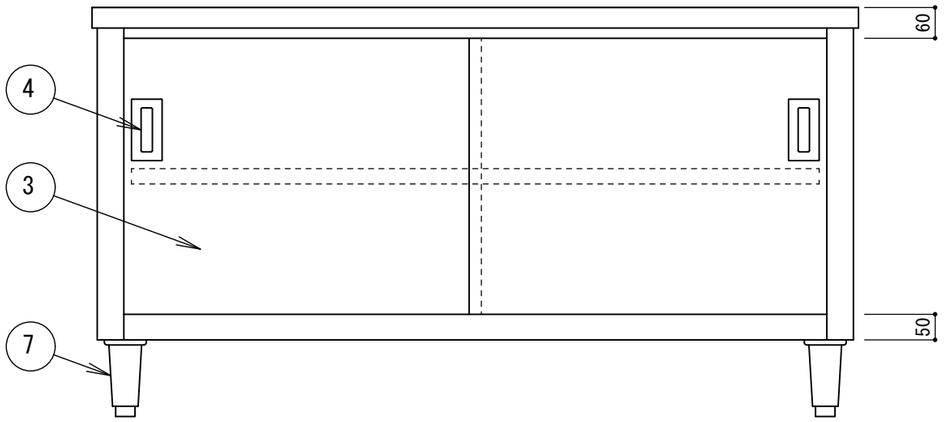

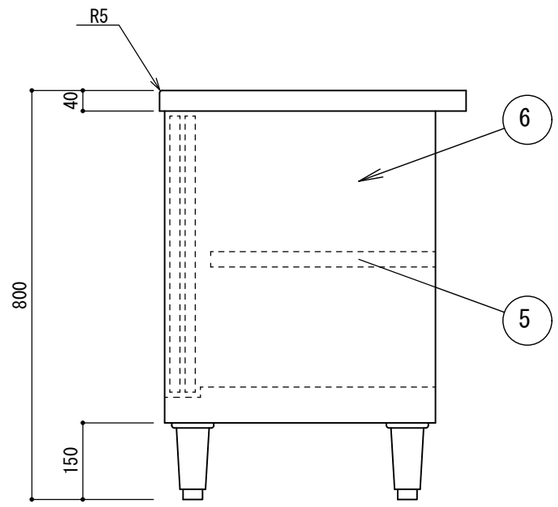

備考		訂正事項	年　月　日	担当	工事名		検図	設計	製図	印	縮尺 1/12
	1				図面名	盛付台 H-WT-150M	株式会社樋　口 札幌市白石区菊水３条４丁目　tel 811-2150			平成　年　月　日	図番
	2										
	3				寸　法	1500x600x800　台数					
	4										